Forankra
Zabezpieczamy wszystko w transporcie™

INOX-STAR® RUD рим-болт, метрична різьба

Інформація про товар



- 360° регулюється в напрямку дії сили
- Чітка індикація номінальної вантажопідйомності
- Матеріал дуплексна сталь 1.4462

... *Read more*

Матеріал: Сталь Duplex 1.4462
Температурний режим: -40°C до +280°C

Коефіцієнт запасу міцності: 4:1

Forankra Polska
office@forankra.pl
+48 91 418 25 91

© November 2026 - All Rights Reserved

Forankra
Zabezpieczamy wszystko w transporcie™

INOX-STAR® RUD рим-болт, метрична різьба

Креслення

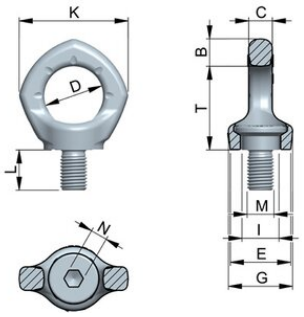

Technical data

Вантажопідйомність тон	Thread mm	B мм	C мм	D мм	E мм	G мм	I мм	K мм	L мм	M мм	N мм	T мм	Вага кг
0,5	M12	14	12	30	30	32	18	56	18	M12	8	43	0,19
1	M16	16	14	35	36	38	22	65	24	M16	10	50	0,31
2	M20	19	16	40	43	47	27,5	74	30	M20	12	58	0,52
2,5	M24	24	19	48	51	56	33	92	36	M24	14	70	0,92

Forankra Polska
office@forankra.pl
+48 91 418 25 91

© November 2026 - All Rights Reserved