Forankra
Zabezpieczamy wszystko w transporcie™

Вертикальный подъемный захват TSHP/TSHP-A

Product information



Захват для вертикального подъема, обработки и транспортировки судостроительных конструкций Holland Profile (HP), стальных пластин и конструкций. Также может быть использован в качестве большого зажимного устройства. Подъем длинных секций следует делать с помощью распорки.

Модель TSHP: стандартный зажим

Модель TSHP-A: оснащен регулируемым отверстием зажимного устройства.

Характеристики:

• Стандарт с 3 точками опоры для дополнительной мощной силы зажима
• Легкая обработка заготовок в токарном станке и за его пределами из-за дополнительных небольших W-размеров (ширины)
• Облегченная конструкция для удобной эксплуатации
• Высококачественный, сверхпрочный сварной корпус
• Всегда оснащен механизмом безопасности, который гарантирует, что зажим не будет скользить при подъеме и снижении нагрузки.
• Зажим защелкивается как в закрытых, так и в открытых положениях
• Простота в обслуживании, простота замены деталей, которые доступны по запросу.

... *Read more*

Marking: According to standard, CE-mark, тип, серийный номер, грузоподъемность, раскрытие зажимного устройства и маркировка CE
Temperature range: -40°C до +100°C
Standard: EN 13155
Note: уровень твердости поверхности материала не должен превышать 37 HrC (345 Hb, 1166 H / мм2)
Warning: минимальная нагрузка 10% от предельной рабочей нагрузки

Forankra Polska
office@forankra.pl
+48 91 418 25 91

© November 2026 - All Rights Reserved

Forankra
Zabezpieczamy wszystko w transporcie™

Вертикальный подъемный захват TSHP/TSHP-A

Blueprint

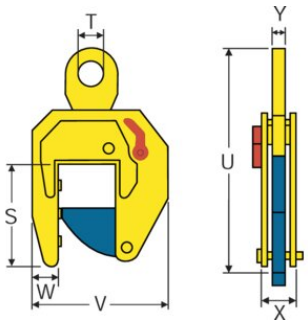

Technical data

Код товара	Код	WLL ton	Jaw width mm	S mm	T mm	U mm	V mm	W mm	X mm	Y mm	Вес kg
44010232B	1 TSHP	1	0-80	207	70	520	257	41	68	17	19
44010233B	1.5 TSHP-A	1,5	0-155	160	70	523	256-333	62	66	16	18
44010231B	1.5 TSHP	1,5	0-80	207	70	520	257	41	68	16	19

Forankra Polska
office@forankra.pl
+48 91 418 25 91

© November 2026 - All Rights Reserved