Forankra
Zabezpieczamy wszystko w transporcie™

Таль электрическая цепная LIFTKET STAR 125 – 6.300 кг

Product information

Портфель продуктов LIFTKET предлагает вам как стандартные подъемники, которые могут быть модульно адаптированы к вашим требованиям, так и специализированные решения. Большие высоты подъема и работы столь же осуществимы, как и различные нагрузки и специальные решения любого типа.

Характеристики:

- Источник питания 400 в, 3 фазы, 50 Гц
- От 125 кг до 6300 кг. Мы поднимаем все, что вам нужно
- Номинальные значения FEM от Fem 1bm до 4m (ISO M3 до M7)
- Класс защиты IP55, класс изоляции F
- Оцинкованная несущая цепь по DIN 818-7, класс качества DAT
- Возможность выбора широкого спектра опций в стандарте
- Опционально одна или две скорости подъема от 2 до 32 м / мин.
- Серийно со сверхмощным концевым выключателем (при 24vac)
- Безопасно и везде на высоте до 200 метров
- Запатентованная система безопасности тормоза-сцепления
- Модульная конструкция подъемника
- Простое и экономичное обслуживание и ремонт
- Благодаря уникальному идентификатору вы можете точно проверить, когда была изготовлена электрическая цепная таль, кем и из каких материалов-даже через 10 лет

Marking: CE-marked

Note: Стандартная версия поставляется с подъемным ухом (соединение крана с тележкой). Альтернативно поставляется с подвесным крючком. Стандартный подъемник с высотой подъема 6 м.

Код товара	Код WLL ton	Lifting height m	Lifting speed m/min	Number of falls	Chain falls	Duty rating % ED	Класс ISO/FEM	Lifting speed at 50 Hz m/min	Power of lifting motor at 50 Hz kW	Load chain mm	A mm	B mm	C mm	G mm	G2 mm	øN mm	J mm	Bec kg	Delivery time
5401	030/620,125	3	8	1	1	60	M7 / 4m	8	0,55	5,2x15	212	192	220	380	406	25	20	18	12

5401	031/530,125	6	8/2	1	1	60/40	M7 / 4m	8/2	0,32/0,08	5,2x15	212	192	220	380	406	25	20	18	12
5401	030/50 0,25	3	12	1	1	60	M5 / 2m	12	0,55	5,2x15	212	192	220	380	406	25	20	18	12
5401	030/65 0,25	3	4	1	1	60	M7 / 4m	4	0,37	5,2x15	212	192	220	380	406	25	20	18	12
5401	030/64 0,25	3	8	1	1	50	M6 / 3m	8	0,55	5,2x15	212	192	220	380	406	25	20	18	12
5401	031/51 0,25	6	8/2	1	1	50/25	M6 / 3m	8/2	0,32/0,08	5,2x15	212	192	220	380	406	25	20	18	12
5401	051/52 0,25	3	12/3	1	1	40/25	M6 / 3m	12/3	0,55/0,12	5,2x15	266	232	274	388	436	35	20	33	12
5401	051/55 0,25	3	18/4,5	1	1	60/25	M6 / 3m	18/4,5	0,9/0,2	5,2x15	266	232	274	388	436	35	20	33	12
5401	050/52 0,25	3	24	1	1	60	M6 / 3m	24	1,1	5,2x15	266	232	274	388	436	35	20	33	12
5401	030/54 0,5	3	4	1	1	40	M4 / 1Am	4	0,37	5,2x15	212	192	220	380	406	35	20	18	12
5401	030/52 0,5	3	8	1	1	40	M3 / 1Bm	8	0,7	5,2x15	212	192	220	428	454	25	22	18	12
5401	031/51 0,5	3	4/1	2	2	50/25	M6 / 3m	4/1	0,32/0,08	5,2x15	212	192	220	380	415	35	20	21	12
5401	070/51 0,5	3	10	1	1	60	M5 / 2m	10	1,1	7,2x21	266	232	274	413	460	35	22	36	12
5401	050/55 0,5	3	18	1	1	60	M3 / 1Bm	18	1,5	5,2x15	266	232	274	413	460	35	22	38	12
5401	071/53 0,5	3	10/2,5	1	1	60/25	M5 / 2m	10/2,5	0,9/0,2	7,2x21	266	232	274	413	460	35	22	42	12
5401	071/54 0,5	6	8/2	1	1	60/25	M5 / 2m	8/2	0,9/0,2	7,2x21	266	232	274	388	436	35	20	42	12
5401	070/54 0,8	3	8	1	1	60	M5 / 2m	8	1,1	7,2x21	266	232	274	514	561	35	28	36	12
5401	070/61 1	3	4	1	1	60	M5 / 2m	4	0,75	7,2x21	266	232	274	413	561	35	22	36	12
5401	070/55 1	3	6	1	1	40	M5 / 2m	6	1,1	7,2x21	266	232	274	514	561	35	28	36	12
5401	070/51 1	3	5	2	2	60	M5 / 2m	5	1,1	7,2x21	266	232	274	514	561	35	28	41	12
5401	070/53 1	3	10	1	1	60	M4 / 1Am	10	1,7	7,2x21	266	232	274	514	561	35	28	42	12
5401	071/55 1	6	6/1,5	1	1	60/25	M5 / 2m	6/1,5	1,1/0,2	7,2x21	266	232	274	413	460	35	22	42	12
5401	071/54 1	3	4/1	2	2	60/25	M5 / 2m	4/1	0,9/0,2	7,2x21	266	232	274	413	460	35	22	47	12

5401	071/53	1	3	5/1,25	2	2	60/25	M5 / 2m	5/1,25	0,9/0,2	7,2x21	359	283	359	513	548	40	28	47	12
5401	091/52	1	3	10/2,5	1	1	60/25	M6 / 3m	10/2,5	1,8/0,45	9x27	266	232	274	413	460	35	22	67	12
5401	091/51	1	3	8/2	1	1	60/25	M6 / 3m	8/2	1,8/0,45	9x27	359	283	359	513	548	40	28	67	12
5401	070/54	1,6	3	4	2	2	60	M5 / 2m	4	1,1	7,2x21	266	232	274	413	460	35	22	41	12
5401	090/55	1,6	3	8	1	1	60	M5 / 2m	8	2,2	9x27	359	283	359	513	548	40	28	69	12
5401	091/56	1,6	3	10/2,5	1	1	60/25	M5 / 2m	10/2,5	3,0/0,75	9x27	359	283	359	513	548	40	28	88	12
5401	091/55	1,6	6	8/2	1	1	60/25	M5 / 2m	8/2	3,0/0,75	9x27	359	283	359	513	548	40	28	88	12
5401	070/55	2	3	3	2	2	40	M5 / 2m	3	1,1	7,2x21	266	232	274	514	561	35	28	41	12
5401	071/55	2	6	3/0,75	2	2	60/25	M5 / 2m	3/0,75	1,1/0,2	7,2x21	266	232	274	514	561	35	28	47	12
5401	070/53	2	3	5	2	2	60	M4 / 1Am	5	1,7	7,2x21	359	283	359	620	655	40	30	47	12
5401	091/52	2	3	4/1	2	2	60/25	M6 / 3m	4/1	1,8/0,45	9x27	266	232	274	514	561	35	28	76	12
5401	071/55	2	3	5/1,25	2	2	60/25	M6 / 3m	5/1,25	1,8/0,45	9x27	359	283	359	620	655	40	30	76	12
5401	110/54	2	3	8	1	1	60	M5 / 2m	8	4	11,3x31	359	291	367	611	678	50	30	90	12
5401	111/56	2	3	8/2	1	1	60/25	M5 / 2m	8/2	3,0/0,75	11,3x31	359	291	410	611	678	50	30	90	12
5401	090/55	2,5	3	4	2	2	60	M6 / 3m	4	2,2	9x27	359	283	359	620	655	40	30	78	12
5401	110/52	2,5	3	10	1	1	60	M5 / 2m	10	4	11,3x31	359	283	359	620	655	40	30	90	12
5401	110/54	2,5	3	8	1	1	60	M4 / 1Am	8	4	11,3x31	359	283	359	620	655	40	30	90	12
5401	091/55	2,5	3	4/1	2	2	60/25	M6 / 3m	4/1	3,0/0,75	9x27	359	291	367	611	678	50	30	97	12
5401	091/56	2,5	3	5/1,25	2	2	60/25	M6 / 3m	5/1,25	3,0/0,75	9x27	359	291	410	611	678	50	30	97	12
5401	111/52	2,5	3	10/2,5	1	1	40/25	M5 / 2m	10/2,5	4,4/1,1	11,3x31	359	291	367	611	678	50	30	118	12
5401	111/54	2,5	3	8/2	1	1	25/25	M4 / 1Am	8/2	4,4/1,1	11,3x31	359	291	410	611	678	50	30	118	12
5401	090/55	3,2	3	4	2	2	60	M5 / 2m	4	2,2	9x27	359	283	359	620	655	40	30	78	12
5401	110/54	3,2	3	8	1	1	60	M3 / 1Bm	8	4	11,3x31	359	291	367	740	807	50	42	90	12

5401	091/55	3,2	3	4/1	2	2	60/25	M5 / 2m	4/1	3,0/0,75	9x27	359	283	359	620	655	40	30	97	12
5401	091/56	3,2	3	5/1,25	2	2	60/25	M5 / 2m	5/1,25	3,0/0,75	9x27	359	291	367	611	678	50	30	97	12
5401	111/54	3,2	3	8/2	1	1	25/25	M3 / 1Bm	8/2	4,4/1,1	11,3x31	359	291	410	611	678	50	30	118	12
5401	110/54	4	3	4	2	2	60	M5 / 2m	4	4	11,3x31	359	283	359	620	655	40	30	102	12
5401	111/56	4	3	4/1	2	2	60/25	M5 / 2m	4/1	4,4/1,1	11,3x31	359	291	410	740	807	50	42	130	12
5401	110/54	5	3	4	2	2	60	M3 / 1Bm	4	4	11,3x31	359	291	367	740	807	50	42	102	12
5401	110/52	5	3	4	2	2	60	M5 / 2m	5	4	11,3x31	359	291	410	740	807	50	42	102	12
5401	111/52	5	3	5/1.25	2	2	40/25	M5 / 2m	5/1,25	4,4/1,1	11,3x31	359	291	367	740	807	50	42	130	12
5401	111/54	6,3	3	4/1	2	2	25/25	M3 / 1Bm	4/1	4,4/1,1	11,3x31	359	291	410	740	807	50	42	130	12
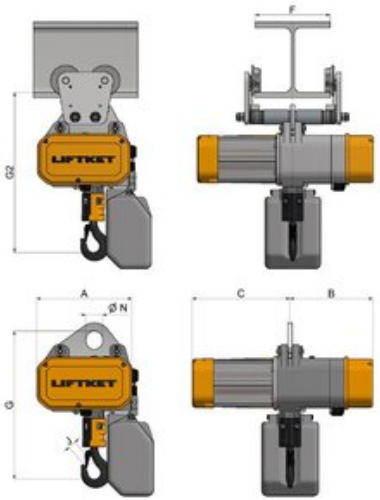
Blueprint