Forankra
Zabezpieczamy wszystko w transporcie™

Таль электрическая KITO FER2

Product information

Электрическая цепная таль, разработанная для пищевой промышленности. Смазочные материалы класса пищевой промышленности, используемые на несущей цепи и механизмов соответствуют стандарту NFS H1, что обеспечивает безопасное использование в любом учреждении, где возможен случайный контакт с продуктами.
Поднимает от 500 кг до 2 тонн.

Стандартные конфигурации:

- 400 В / 50 Гц / 3 фазы
- Стандартная высота подъема 3 м
- Электромагнитный тормоз: повышенная эффективность и безопасность
- Прочный литой алюминиевый корпус защищает преобразователь частоты от воздействия внешних факторов
- Белый эпоксидный Нижний крюк
- Защелка крюка из нержавеющей стали
- Полностью закрытый электродвигатель с вентилятором
- Не требует технического обслуживания и простой в эксплуатации преобразователь частоты для 2-х скоростей подъема для точного позиционирования нагрузки
- Односкоростное контакторное управление
- Углеродная фрикционная муфта: защищает цепную лебедку в случае перегрузки от повреждений и обеспечивает пользователю более высокую степень безопасности
- Стандартный тканевый контейнер для цепей
- Улучшенный процесс отжига никелированной несущей цепи (класс DAT в соответствии со стандартом EN 818-7) с высокой прочностью (800 Н / мм2) обеспечивает максимальную устойчивость и долговечность

Опция:

- Набор коррозионностойких Крюков-грузовой крюк из нержавеющей стали, резиновая подушка (0,5 т и 1 т), никелированный ограничитель (0,5 т и 1 т), цепная пружина из нержавеющей стали и ограничительная пластина (2 т)
- Набор коррозионностойких тележек - колеса тележек из нержавеющей стали, направляющие ролики нержавеющей стали, никелированные рельсы, никелированный ролик подвеса
- Контейнер для цепи из нержавеющей стали, пластика или полотна
- Чехол для подвески

Temperature range: -20ºC до +40ºC

Код	WLL ton	Вес kg	Delivery time
FER2005L	0,5	33	12
FER2010L	1	38	12
FER2020L	2	74	12
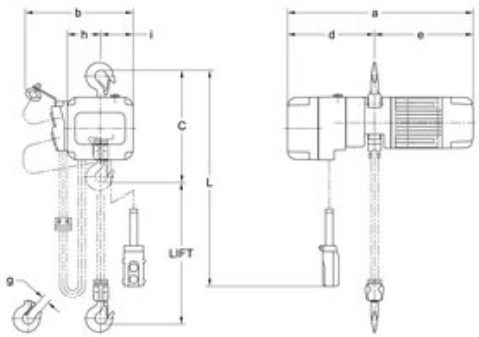
Blueprint