Podnośnik hydrauliczny słupkowy POWERTEX PTJ-S1

Informacja o produkcie



Podnośnik hydrauliczny PTJ-S1 jest łatwy w obsłudze dzięki odłączanej dźwigni. Podnoszenie może odbywać się za pomocą pazura lub górnej płyty, przy czym udźwig jest taki sam dla obu punktów podnoszenia.

Cechy:

- Bezpieczny – każdy podnośnik jest poddawany dynamicznej próbie obciążeniowej z obciążeniem równym 1 × DOR podczas pełnego cyklu pracy oraz kontroli przed dostawą.
- Wyposażony w zabezpieczenie przeciążeniowe.
- Obrotowa obudowa 360° ułatwia ustawienie podnośnika.
- Zawór zwalniający ciśnienie obsługiwany za pomocą pokrętła.
- Regulowana prędkość opuszczania za pomocą pokrętła zapewnia płynne opuszczanie.
- Powłoka powierzchniowa wolna od chromu sześciowartościowego (Cr6).
- Wyposażony w chip RFID.
- Każdy podnośnik jest dostarczany z certyfikatem POWERTEX 2.2 oraz deklaracją zgodności WE.
- Instrukcja użytkowania w 14 językach dołączona do każdego podnośnika.
- Kod QR zapewnia dostęp na miejscu do wielojęzycznych instrukcji użytkowania.
- Spełnia wymagania Dyrektywy Maszynowej 2006/42/WE.
- Niska wysokość konstrukcji ułatwia ustawienie podnośnika pod maszynami

... *Read more*

Materiał: Mocna, całkowicie stalowa konstrukcja
Znakowanie: zgodnie z normą, oznaczenie CE, POWERTEX, model, DOR, data produkcji i numer seryjny
Zakres temperatur: -20°C do +50°C
Zakończenie: Malowane proszkowo
standard: EN 1494

Forankra Polska
office@forankra.pl
+48 91 418 25 91

© November 2026 - All Rights Reserved

Forankra
Zabezpieczamy wszystko w transporcie™

Podnośnik hydrauliczny słupkowy POWERTEX PTJ-S1

Rysunek techniczny

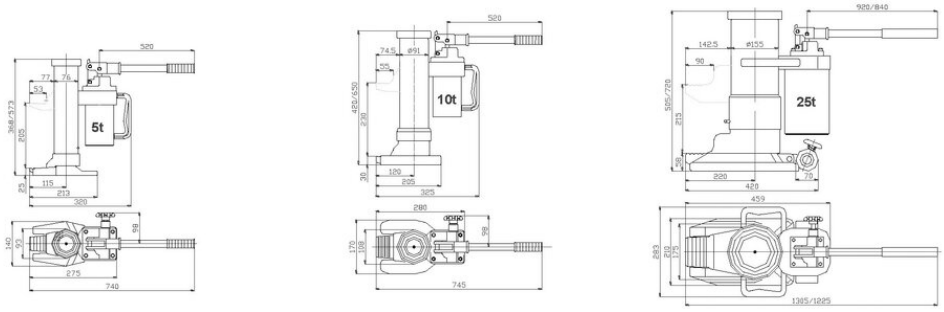

Dane techniczne

Nr artykułu	DOR ton	Model	Siła wymagana do uruchomienia kg	Min–max lifting height of toe mm	Min–max lifting height of top mm	Waga kg
45050012X	5	PTJ-S1/5000KG	38,75	25-230	368-573	25
45050013X	10	PTJ-S1/10000KG	40,75	30-260	420-650	35
45050014X	25	PTJ-S1/25000KG	40,75	58-273	505-720	102

Forankra Polska
office@forankra.pl
+48 91 418 25 91

© November 2026 - All Rights Reserved