Śruba obrotowa do podnoszenia VLBG-PLUS gwint metryczny

Informacja o produkcie



Punkt obrotowy do podnoszenia VLBG-PLUS gwint metryczny

- Optymalna nośność dzięki zastosowaniu nie mogących wypaść oraz wymiennych śrub ICE-Bolt
- Ucho ustawia się w kierunku działania siły
- Szerokie spektrum gwintów

... *Read more*

Materiał: Kute ze stali o wysokiej wytrzymałości.
Znakowanie: zgodnie z normą, oznaczenie CE, DOR
Zakończenie: Efektowna fluorescencyjna różowa powłoka proszkowa.
standard: EN 1677-1

Współczynnik bezpieczeństwa: 4:1

Forankra Polska
office@forankra.pl
+48 91 418 25 91

© November 2026 - All Rights Reserved

Forankra
Zabezpieczamy wszystko w transporcie™

Śruba obrotowa do podnoszenia VLBG-PLUS gwint metryczny

Rysunek techniczny

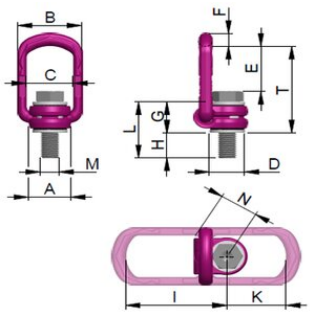

Dane techniczne

Nr artykułu	Kod	DOR ton	Gwint mm	A mm	B mm	C mm	D mm	E mm	F mm	G mm	H mm	I mm	K mm	L mm	M mm	N mm	T mm	Waga kg
11.428504651	VLBG-PLUS	0,63	M8	30	52	34	24	40	10	29	11	75	45	40	M8	32	75	0,3
11.428504652	VLBG-PLUS	0,9	M10	30	54	34	24	39	10	29	15	75	45	44	M10	32	75	0,31
11.428504653	VLBG-PLUS	1,35	M12	32	54	34	26	38	10	29	18	75	45	47	M12	32	75	0,34
11.428504655	VLBG-PLUS	2	M16	34,5	56	38	30	39	13,5	36	22	86	47	58	M16	38	85	0,55
11.428504657	VLBG-PLUS	3,5	M20	50	82	54	45	55	17	43	32	113	64	75	M20	48	110	1,3
11.428504659	VLBG-PLUS	4,5	M24	50	82	54	45	67	17	43	37	130	78	80	M24	48	125	1,4
11.428504661	VLBG-PLUS	6,7	M30	60	103	65	60	67	22,5	61	49	151	80	110	M30	67	147	3,22
-	VLBG-PLUS	7	M36	60	103	65	60	74	22,5	55	52	151	80	107	M36	67	146	3,4
11.427983553	VLBG-PLUS	8	M36	77	122	82	70	97	26,5	77	63	205	113	140	M36	87	197	5,97
11.427983554	VLBG-PLUS	10	M42	77	122	82	70	94	26,5	77	73	205	113	150	M42	79	196	6,6
11.427982966	VLBG-PLUS	15	M42	95	156	100	85	109	36	87	63	230	130	150	M42	100	222	10,9
11.427982967	VLBG-PLUS	20	M48	95	156	100	95	105	36	87	73	230	130	160	M48	100	222	11,6

Forankra Polska
office@forankra.pl
+48 91 418 25 91

© November 2026 - All Rights Reserved