Śruba obrotowa do podnoszenia INOX-STAR® RUD gwint metryczny

Informacja o produkcie



Punkt do podnoszenia INOX-STAR®

- 360° możliwość ustawienia w kierunku siły
- Wyraźne oznaczenie nośności nominalnej
- Materiał stal Duplex 1.4462

... *Read more*

Materiał: Stal Duplex 1.4462
Zakres temperatur: -40°C do +280°C

Współczynnik bezpieczeństwa: 4:1

Forankra Polska
office@forankra.pl
+48 91 418 25 91

© November 2026 - All Rights Reserved

Forankra
Zabezpieczamy wszystko w transporcie™

Śruba obrotowa do podnoszenia INOX-STAR® RUD gwint metryczny

Rysunek techniczny

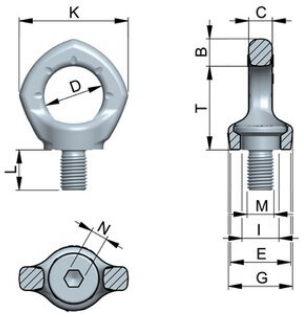

Dane techniczne

DOR ton	Gwint mm	B mm	C mm	D mm	E mm	G mm	I mm	K mm	L mm	M mm	N mm	T mm	Waga kg
0,5	M12	14	12	30	30	32	18	56	18	M12	8	43	0,19
1	M16	16	14	35	36	38	22	65	24	M16	10	50	0,31
2	M20	19	16	40	43	47	27,5	74	30	M20	12	58	0,52
2,5	M24	24	19	48	51	56	33	92	36	M24	14	70	0,92

Forankra Polska
office@forankra.pl
+48 91 418 25 91

© November 2026 - All Rights Reserved