Forankra
Zabezpieczamy wszystko w transporcie™

Gabelkopf-Sicherheitshaken KWB HKSB/SUN

Produktinformation

Selbstschließender Lasthaken mit Gabel HKSB/SUN.

WARNUNG! Darf nicht wärmebehandelt werden.

Material: Sondergüte 12 - Sun Alloy.
Kennzeichnung: nach Norm, Herstellerkennzeichen und Güte.
Temperaturbereich: -40ºC bis 200ºC.
Oberfläche: Lackiert.
Standard: EN 1677-3

Sicherheitsbeiwert: 4:1
Güteklasse: 12

Artikel-Nr.	Code	Kettendurchmesser (mm) mm	Tragfähigkeit t	Kette Ø (inch)	e (mm)	h (mm)	a (mm)	b (mm)	d mm	g (mm)	s max	Gewicht (kg)	Lieferzeit (in Tagen)
42060060B	HKSB/SUN7	7	2,36	9/32	125	26	21	92	9,5	32	1	0,94	12
42060010B	HKSB/SUN8	8	3	5/16	124	26	21	92	11	32	1	0,95	12
42060020B	HKSB/SUN10	10	5	3/8	143	31	26	115	14	45	1	1,91	12
42060061B	HKSB/SUN13	13	8	1/2	183	42	35	145	17,5	54	2	3,66	12
42060021B	HKSB/SUN16	16	12	5/8	218	51	41	169	21	60	2	6,8	12
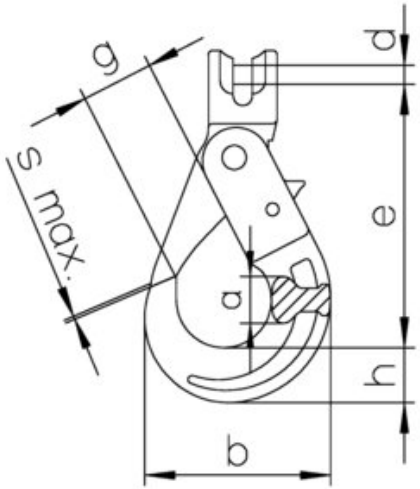
Blaupause