Forankra
Zabezpieczamy wszystko w transporcie™

Spanner 35mm Comfort Line LC 1500 daN 160x82mm Cr6 frei

Produktinformation

Hochwertiger 35mm Spanner für Transportgurte. Comfort-Produktlinie mit erhöhtem Bedienkomfort.
Material: Stahl
Kennzeichnung: nach Norm, Der Norm entsprechend.
Oberfläche: Gelb, verzinkt
Standard: EN 12195-2

Artikel-Nr.	Zurrkapazität LC (daN)	MBK T	Bandbreite mm	Lieferzeit (in Tagen)
210100980	1.500	0,3	35	12
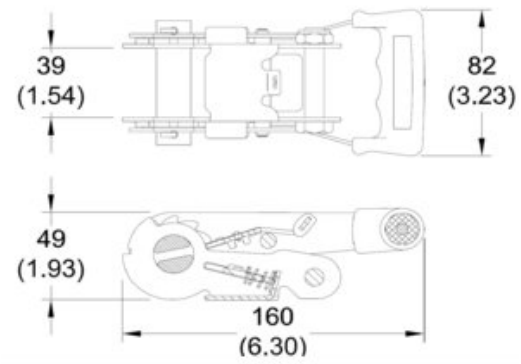
Blaupause