Forankra
Zabezpieczamy wszystko w transporcie™

Haspelfahrwerk POWERTEX PGT-S2

Produktinformation

POWERTEX

RFID

Der POWERTEX Haspelfahrwerk PGT-S2 ist ein hochwertiger, langlebiger, niedrig gebauter Schiebewagen, der sich leicht auf horizontalen Trägern und Schienen installieren lässt.

Der Wagen lässt sich dank hochwertiger, gelagerter Stahlräder mit der Handkette leicht entlang des Trägers positionieren.

Merkmale

- Sicher - Alle POWERTEX-Wagen sind belastungsgetestet 1,5 x WLL
- In die Konstruktion integrierte mechanische Anschläge, die ein Entgleisen verhindern
- Ausgestattet mit Verbindungsplatte mit Öse zum oberen Haken des Hebezeugs oder direkter Verbindung
- Verbindungsplatte kann um 90 Grad gedreht werden, um eine direkte Verbindung mit POWERTEX S2 Hebezeugen ohne Zwischenhaken/Öse zu ermöglichen
- Gummipuffer zur Absorption von Stoßbelastungen beim Aufprall auf das Schienenende
- Ausgestattet mit RFID für schnelle Registrierung und Wartung
- Mit QR-Code markiert, um jederzeit den Zugriff auf die Benutzerhandbücher zu ermöglichen
- PPT-S2 lässt sich leicht auf einer horizontalen Schiene oder einem Träger montieren und demontieren.
- Das 3-teilige Design macht die Installation schnell und ergonomisch
- Die Welle lässt sich leicht mit der Sicherungsplatte sichern (keine Notwendigkeit, große Kronenmutter oder Bundstifte zu verwenden)
- Die Radwellen werden für eine hohe Qualität der Schweißnähte mit einem Roboter geschweißt
- Große Stahlräder mit beidseitig abgedichteten Lagern, die keine Wartung benötigen
- Pulverbeschichtete Seitenwände geben ein schönes, dauerhaftes Abschluss
- Passt auf die meisten Arten von Trägerprofilen und die meisten Marken von Hebeblöcken und Elektrozügen
- Längere Wellen für breitere Balken können ab Lager in der EU geliefert werden.
- Kann in die Blackline-Version BT umgewandelt werden, indem das mitgelieferte graue Etikett über dem glänzenden Typenschild angebracht wird.

Die Produkte von Blackline eignen sich für den Einsatz in Theatern und in der Unterhaltungsindustrie.

Hinweis für Anwendungen im Entertainment- und Theaterbereich: Powertex Fahrwerke sind gemäß industriellen Hebestandards (EN 13157) konstruiert und zertifiziert.

Bei allen Anwendungen, bei denen Lasten über Personen hängen, zum Beispiel im Theater, auf Bühnen oder im Rigging, muss die gesamte

Installation die Sicherheitsanforderungen der EN 17206 erfüllen.

Kennzeichnung: nach Norm, CE-Kennzeichnung, WLL, Trägerbreite, individuelle Seriennummer
Temperaturbereich: -10°C bis zu +50°C
Oberfläche: Schwarz pulverbeschichtet (matter Finnish)
Standard: EN 13157

Sicherheitsbeiwert: 4:1

Artikel-Nr.	Tragfähigkeit t	Flanschbreite mm	Modell	Mindest Kurvenradius mm	Länge Handkette (m)	A mm	B mm	C mm	D mm	E mm	F mm	G mm	H mm	J mm	L mm	S (mm)	Gewicht (kg)	Lieferzeit (in Tagen)
16.05PGTS2005	0,5	50-135	PGT-S2	800	3	205	198	150	55	30	1,5 – 2	28	8	111	239	27	8	12
16.05PGTS2005B	0,5	130-215	PGT-S2	800	3	205	278	150	55	30	1,5 – 2	28	8	111	319	27	8,8	12
16.05PGTS2005C	0,5	215-300	PGT-S2	800	3	205	363	150	55	30	1,5 – 2	28	8	111	404	27	9,6	12
16.05PGTS2010	1	55-140	PGT-S2	1.000	3	242	211	174	68	30	1,5 – 2	32	10	118	254	28	12,4	12
16.05PGTS2010B	1	140-215	PGT-S2	1.000	3	242	286	174	68	30	1,5 – 2	32	10	118	329	28	13,4	12
16.05PGTS2010C	1	215-300	PGT-S2	1.000	3	242	371	174	68	30	1,5 – 2	32	10	118	414	28	14,7	12
16.05PGTS2020	2	65-155	PGT-S2	1.100	3	270	238	194	80	49	1,5 – 2	40	12	147	277	27	18,1	12
16.05PGTS2020B	2	150-230	PGT-S2	1.100	3	270	313	194	80	49	1,5 – 2	40	12	147	352	27	19,3	12
16.05PGTS2020C	2	230-300	PGT-S2	1.100	3	270	383	194	80	49	1,5 – 2	40	12	147	422	27	20,5	12
16.05PGTS2030	3	90-160	PGT-S2	1.300	3	325	246	234	100	60	2 – 3	49	14	177	287	29	30,3	12
16.05PGTS2030B	3	160-230	PGT-S2	1.300	3	325	316	234	100	60	2 – 3	49	14	177	357	29	31,9	12
16.05PGTS2030C	3	230-300	PGT-S2	1.300	3	325	386	234	100	60	2 – 3	49	14	177	427	29	33,5	12
16.05PGTS2050	5	90-180	PGT-S2	1.500	3	370	280	267	110	79	2 – 3	59	16	219	320	29	46,5	12
16.05PGTS2050B	5	180-230	PGT-S2	1.500	3	370	330	267	110	79	2 – 3	59	16	219	370	29	48,2	12
16.05PGTS2050C	5	230-300	PGT-S2	1.500	3	370	400	267	110	79	2 – 3	59	16	219	440	29	50,6	12
16.05PGTS2100	10	124-305	PGT-S2	2.000	3	442	-	396	136	137	2 - 3.5	92	30	190	525	45	94	12
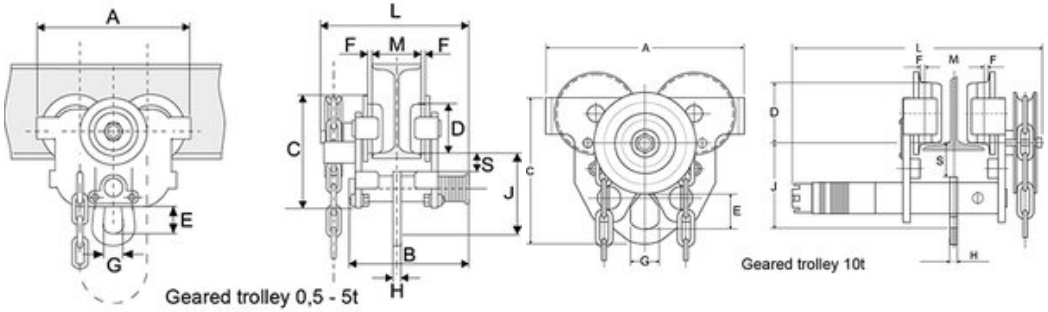
Blaupause