Forankra
Zabezpieczamy wszystko w transporcie™

# Seilwinde Pulley Man - KIT

## Produktinformation

Die Pulley Man Winde kann auf drei Arten installiert werden, ist um 360 Grad drehbar und hat ein unendliches Kabel.

- Geringes Gewicht und tragbar
- Geeignet zum Heben von Lasten bis zu 600 kg (PM600)
- Geeignet zum Ziehen von Lasten bis zu 3000 kg
- Kann mit einem Akkubohrer und einer Bohrmaschine verwendet werden
- Möglichkeit, die Last um 360° zu drehen
- Standardseillänge 12 Meter (bis zu 100 Meter möglich)
- Patentierte selbstbremsende Reduktionsbrems

**KIT einschließlich:**

- Seilwinde Pulley Man
- Robuster Koffer mit Schaumstoff L: 457 B: 367 H: 183 - Marke: Explorercase
- Akku-Bohrmaschine 18V - 50 Nm - Marke: Hikoki
- 2 Lithium-Ionen-Akkus 18V - 2,5 Ah - Marke: Hikoki
- 1 Ladegerät - Marke: Hikoki
- 2 Schäkel Typ G-210 - Marke: Crosby
- 1 Hebegurt, Länge 1 m

**Kennzeichnung:** CE-Kennzeichnung

| Tragfähigkeit t | Hubhöhe m | Hubgeschwindigkeit m/min | Anzahl der Stränge | Gewicht (kg) | Lieferzeit (in Tagen) |
|---|---|---|---|---|---|
| 0,3 | 12 | 6 | 1 | 9,5 | 12 |
| 0,6 | 12 | 3 | 2 | 10 | 12 |
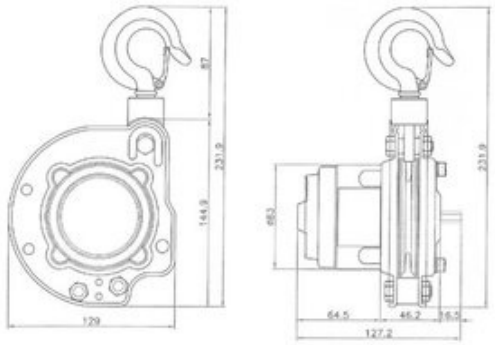
**Blaupause**