Forankra
Zabezpieczamy wszystko w transporcie™

Seilwinde Pulley Man - KIT

Produktinformation

Die Pulley Man Winde kann auf drei Arten installiert werden, ist um 360 Grad drehbar und hat ein unendliches Kabel.

- Geringes Gewicht und tragbar
- Geeignet zum Heben von Lasten bis zu 600 kg (PM600)
- Geeignet zum Ziehen von Lasten bis zu 3000 kg
- Kann mit einem Akkubohrer und einer Bohrmaschine verwendet werden
- Möglichkeit, die Last um 360° zu drehen
- Standardseillänge 12 Meter (bis zu 100 Meter möglich)
- Patentierte selbstbremsende Reduktionsbrems

KIT einschließlich:

- Seilwinde Pulley Man
- Robuster Koffer mit Schaumstoff L: 457 B: 367 H: 183 - Marke: Explorercase
- Akku-Bohrmaschine 18V - 50 Nm - Marke: Hikoki
- 2 Lithium-Ionen-Akkus 18V - 2,5 Ah - Marke: Hikoki
- 1 Ladegerät - Marke: Hikoki
- 2 Schäkel Typ G-210 - Marke: Crosby
- 1 Hebegurt, Länge 1 m

Kennzeichnung: CE-Kennzeichnung

Tragfähigkeit t	Hubhöhe m	Hubgeschwindigkeit m/min	Anzahl der Stränge	Gewicht (kg)	Lieferzeit (in Tagen)
0,3	12	6	1	9,5	12
0,6	12	3	2	10	12
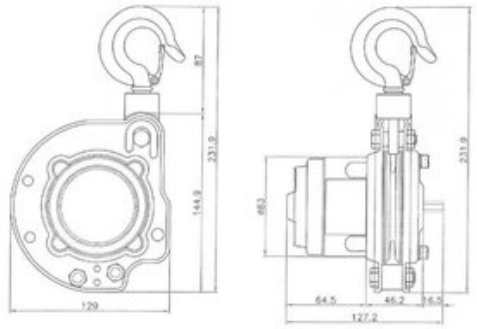
Blaupause