Forankra
Zabezpieczamy wszystko w transporcie™

# Gelenkverbindung zum Schweißen VRBS RUD

## Produktinformation

Geschmiedete Ringhalterung.
**Kennzeichnung:** nach Norm
**Oberfläche:** Rosa pulverbeschichtet
**Standard:** EN 1677-1

**Sicherheitsbeiwert:** 4:1.

| Artikel-Nr. | Code | Tragfähigkeit t | | A mm | B mm | C mm | D mm | E mm | F mm | G mm | H mm | T mm | Gewicht (kg) | Lieferzeit (in Tagen) |
|---|---|---|---|---|---|---|---|---|---|---|---|---|---|---|
| 11.427992875 | VRBSS 6.7 | 6,7 | HY 5.5+3 | 88 | 20 | 39 | 60 | 170 | 92 | 97 | 7 | 84 | 2,1 | 12 |
| 11.427992876 | VRBSS 10 | 10 | HY 6+4 | 100 | 22 | 46 | 65 | 195 | 100 | 104 | 7 | 95 | 2,9 | 12 |
| 11.427992877 | VRBSS 16 | 16 | HY 8.5+4 | 130 | 30 | 57 | 90 | 266 | 134 | 148 | 10 | 127 | 6,6 | 12 |
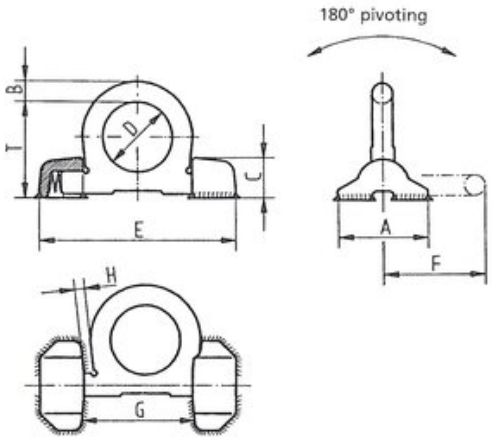
**Blaupause**